RIDE ON CAR **„MERCEDES-AMG C63 Coupe“**
КОЛА ЗА ЯЗДЕНЕ **„MERCEDES-AMG C63 Coupe“**
Instructions manual / Инструкция за употреба

12m - 3y

max. 20kg

Content / Съдържание

EN Manual Instruction....4

BG Инструкция за употреба....6

RO Instrucţiuni de utilizare....8

GR ΟΔΗΓΙΕΣ ΧΡΗΣΗΣ ΚΑΡΕΚΛΑΣ....10

RU Инструкция по експлуатации....12

SRB HR ME BIH Uputstvo za upotrebu....14

①

1. 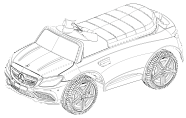	2.
3.	4.
5.	6.

②

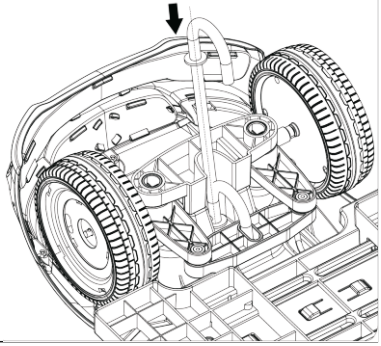

③

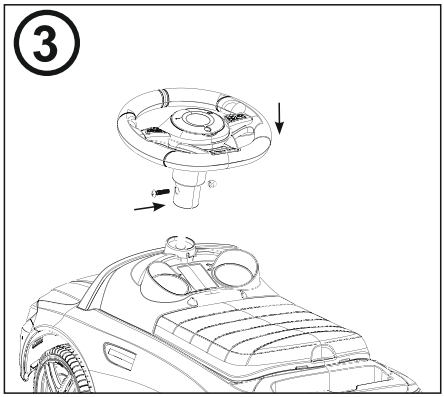

④

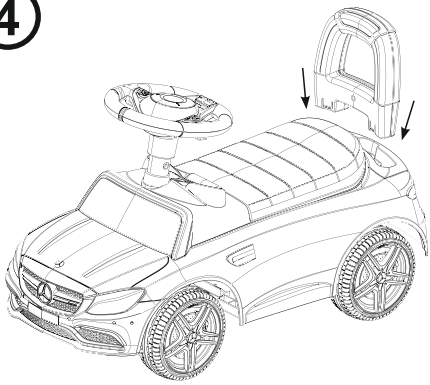

⑤

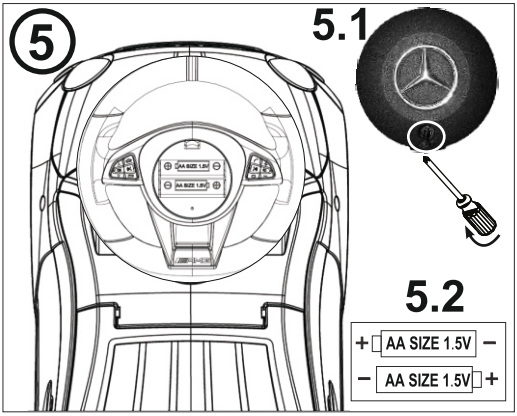

EN

IMPORTANT! KEEP FOR FUTURE REFERENCE! READ CAREFULLY!

Ride on car „MERCEDES-AMG C63 Coupe“

SAFETY REQUIREMENTS

WARNING!

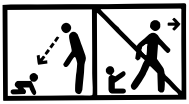

Chocking hazard. Small parts!
Never leave the child unattended!
Prevent access to stairs, steps and uneven surface!
Protective equipment should be worn.
Not to be used in traffic. 20 kg max.

This toy has no break!

The toy shall be used with caution since skill is required to avoid falls or collisions causing injury to the user or third party.
Not to be used by children over 36 months due to insufficient strength.
Wipe clean with a damp cloth and wild soap.
Keep away from fire!
Do not use on surfaces with a slant more than 10°.
Remove all plastic ties and the packaging before giving this toy to a child.
Inspect before each use.
This product should be used under the direct supervision of an adult at all times.
Please retain the original packaging and the instruction for use for future reference.
The product should be properly assembled by an adult.
Screwdriver is needed (not included).
Content, colors and decorations may vary from those shown.

OFFICIALLY LICENSED PRODUCT

WARNING!

1. Ride-on -car is designed for children 12-36 monts old. Ride’s weight must not exceed 20kg.as there is insufficient strength to support overweight.
2. Product is designed to seat 1 child as a time to avoid injures .
3. Parental guidance and supervision are strongly adviced to ensure safe riding.
4. Adult asembly and installation of all parts are required to ensure safety.
5. Batteries to be handled by adults.
6. Take care of riding and avoiding goind near stears,crossroads, all trafic areas, swimming pools and stairs.
7. Without regular check of the product , it will cause overturn or fall.
8. Check to see occasionally that the nut and bolt on the steering wheel is tight and secure.
9. Dageros may present if the product is not correctly assembled.
10. Shoes must be worn in use.

EN 71-1,2,3 ; EN 62115

MAINTENANCE & CARE

1. Please check that whether the fixed parts are fixed tightly, flexible or not. If there are damaged parts change them immediately.
2. The cars adopt tubes, plastic, ticker paper and cloth, avoid being used or kept in the moisture and very cold or high temperature for a long time and cover it.
3. Never use corrosive or abrasive substances to clean the toy. Wipe clean with a damp cloth and mild soap.
4. If the product has been used on the beach, clean it so as to remove the sand or salt from the moving parts and wheels.
5. Periodically check for loose screws.

PARTS

Parts - Picture 1

1. Body - 1pc.
2. Steering wheel - 1pc.
3. Backrest - 1pc.
4. Bolt M5x28 - 1pc.
5. Nut M5 - 1 pc.
6. Steering axis -1pc.

Used materials:
Plastic; Metal

ASSEMBLING

1. Install the steering axis at the assigned location as it shown at picture 2
Hold with one hand the steering axis from bottom side of the car. With other hand install the steering wheel at the top of the axis and insert the bolt under the steering wheel. (Picture 3) Install the nut of the bolt and tighten with cross screwdriver . **Warning. Required tool for assembling - Cross screwdriver (not included in the set)** .
2. Place the backrest over the openings in the rear of the body. Picture 4 While holding down the front of the vehicle with one hand, push down firmly the backrest with other hand . Ensure that the backrest is completely installed!

INSTALLING AND CHANGING OF THE BATTERY

1. Locate the battery compartment on the top of the steering wheel. Picture 5
2. Loosen the screw in the battery compartment door with a screwdriver and remove the battery compartment door. Picture 5.1
3.Insert two ,,AA" (LR6) 1,5 V alkaline battery into the battery compartment. Picture 5.2
Warning! The battery should be placed in the battery slot with correct polarity,''+" and '' - '' ! Picture 5.2
Hint: We recommend using an alkaline battery for longer battery life.
4.Replace the battery compartment door and tighten the screw.

Protect the environment by not disposing of this product with household waste (2002/96/EC).
Check the recommendations to local authorities about recycling (Only for Europe).

Battery Safety Information: **Warning! Do not let the child to play with the batteries!** In exceptional ways, batteries may leak fluids that can cause a chemical burn injury or ruin your product. To avoid battery leakage: -Do not mix old and new batteries or batteries of different types: alkaline, standard (carbon - zinc) or rechargeable (nickel - cadmium);
-Insert batteries as indicated inside the battery compartment; -Remove the batteries during long periods of non-use. Always remove exhausted batteries from the product. Dispose of batteries safety. Do not dispose of this product in a fire. The batteries inside may explode or leak; -Never short-circuit the battery terminals.-Use only batteries of the same or equivalent type as recommended; -Do not charge non-rechargeable batteries; -Remove rechargeable batteries from the product before charging;
-If rechargeable batteries are used, they are only to be charged under adult supervision.

1040001/638

" Mercedes-Benz" , and the design of enclosed product are subject to intellectual property protection owned by Daimler AG.They are used by Ningbo Prince Toys Co.,Ltd. under license.

BG

ВАЖНО! ЗАПАЗЕТЕ ЗА ПО-НАТАТЪШНИ СПРАВКИ. ПРОЧЕТЕТЕ ВНИМАТЕЛНО !

Кола за яздене „MERCEDES-AMG C63 Coupe“

ИЗИСКВАНИЯ ЗА БЕЗОПАСНОСТ

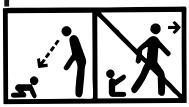

ВНИМАНИЕ !
Опасност от задушаване. Малки части. Не оставяйте детето без надзор!
Ползвайте далеч от стълбища, стъпала и неравни повърхности!
Трябва да се носи предпазна екипировка.
Да не се използва, където има движение. 20 кг максимално тегло.
Играчката няма спирачка!
Играчката трябва да се използва с внимание, тъй като се изискат умения, за да се избегнат падания или сблъсъци, които могат да причинят наранявания на потребителя или на трети лица.
Да не се използва от деца над 36 месеца поради недостатъчна издържливост. Избършете с влажна кърпа и мек сапун.
Пазете далеч от огън!
Не използвайте по повърхности с наклон по-голям от 10°.
Премахнете всички пластмасови свръзки и опаковката преди да дадете тази играчка на детето.
Инспектирайте преди всяка употреба.
Този продукт трябва през цялото време да се използва под прякото наблюдение на възрастен!
Моля, запазете оригиналната опаковка и инструкцията за бъдещи справки!
Продуктът трябва да се монтира правилно от възрастен.
Необходима е отвертка (не е включена в комплекта).
Съдържанието, цветовете и декорациите могат да се различават от изобразените.
ОФИЦИАЛНО ЛИЦЕНЗИРАН ПРОДУКТ
ВНИМАНИЕ!
1. Колата за яздене е изработена за деца на възраст 12м-36м.
Тежестта на ползвателя не трябва да превишава 20 кг, тъй като е налице недостатъчната издържливост при претоварване.
2. За да се избегнат наранявания, имайте предвид, че продуктът е предназначен за 1 дете.
3. Строго се препоръчва родителския контрол и наблюдение, за да се осигури безопасното управление на колата.
4. За да се осигури безопасност, се изисква монтажът и инсталацията да се извършват от възрастен.
5. Боравенето с батерии да се извършва само от възрастен.
6. Внимавайте при карането на колата и предотвратявайте достъпа й в близост до пътища, разклони, всички места с движение на превозни средства, басейни и стълби.
7. Редовно проверявайте продукта, за да се избегне преобръщане или падане.
8. Периодично проверявайте дали болтовете и гайките по кормилото са стегнати и здрави.
9. Ако продуктът не е правилно монтиран, може да се стигне до опасни ситуации.
10. По време на употреба да се носят обувки.

БДС EN 71-1, 2, 3 БДС EN 62115

ГРИЖА И ПОДДРЪЖКА

1. Преди употреба прегледайте изправността на колата за яздене. Ако има счупени или повредени части, незабавно ги сменете.

2. Не оставяйте колата за яздене на влажни, много горещи или много студени места и я покривайте за да я предпазите от слънчевата светлина.
3. Никога не използвайте корозивни или абразивни вещества за почистване на играчката. Избършете с влажна кърпа и мек сапун.
4. Ако колата за яздене е била използвана на плажа, я почистете така, че да отстраните попадналите пясък и сол по подвижните части и колелата.
5. Периодично проверявайте за разхлабени болтове.

ЧАСТИ

ЧАСТИ
Снимка 1

1. Корпус	- 1бр.	**4.** Болт M5x28	- 1 бр.	**Състав артикул :**
2. Кормило	- 1бр.	**5.** Гайка M5	- 1 бр.	**Пластмаса ; Метал**
3. Облегалка	- 1бр.	**6.** Кормилна ос	- 1 бр.	

СГЛОБЯВАНЕ

1. Поставете кормилната ос на определеното място както е показано на снимка 2. Задръжте с една ръка кормилната ос от долната част на колата. С другата ръка поставете волана върху оста и вкарайте болта под волана (Снимка 3). Поставете гайката на болта и затегнете с кръстата отвертка.
Внимание: Необходим инструмент за монтаж - кръстата отвертка (не е включена в комплекта)
2. Поставете облегалката над отворите в задната част на корпуса. Снимка 4 Докато държите предната част на автомобила с една ръка, натиснете силно надолу облегалката с друга ръка. Уверете се, че облегалката е напълно монтирана!

ИНСТАЛИРАНЕ И СМЯНА НА БАТЕРИИТЕ

1. Намерете отделението за батерии в горната част на волана. Снимка 5
2.Разхлабете винта на капачето на отделението за батерии с отвертка и махнете капачето. Снимка 5.1
3.Поставете две алкални батерии ,,AA" (LR6) 1,5 V в гнездото. Снимка 5.2
ВНИМАНИЕ! Батериите трябва да бъдат поставени в съответсвие с посочената плярност ''+" и '' - '' ! Снимка 5.2
Съвет: Ние препоръчваме да се използва алкална батерия за по-дълъг живот.
4.Поставете обратно капачето за батерията и затегнете винта.

Пазете околната среда, като не изхвърляте този продукт с домашни отпадъци (2002/96/EC). Проверете препоръките на местните власти относно рециклирането (само в Европа).

Информация за безопасността на батерията
ВНИМАНИЕ! Не позволявайте на детето да си играе с батериите! В отделни случаи от батериите може да потекат течности, които да причинят химично изгаряне или да разрушат продукта. За да избегнете теч от батериите:
- Не смесвайте нови и стари батерии или такива от различни типове: алкални, стандартни (въглерод - цинк) или зареждащи се (никел - кадмий).
- Поставете батериите на мястото им, както е посочено.
- Изваждайте батериите в случаи на неизползване на продукта за дълго време. Винаги изваждайте от продукта изтощените батерии. Изхвърляйте ги безопасно. Не хвърляйте продукта в огън. Батериите може да избухнат или потекат. - Не предизвиквайте късо съединение в батериите.
- Използвайте само еднакви батерии или такива от един тип, според препоръките.
- Не зареждайте батерии, които не се зареждат. ; - Извадете батериите от продукта преди да ги заредите. ; - Ако използвате батерии, които могат да се зареждат, зареждането да се извършва под контрола на възрастен.

„Mercedes-Benz" и дизайнът на продукта в опаковката са обект на интелектуална собственост, притежание на Daimler AG.
Те се използват от Ningbo Prince Toys Co., Ltd. чрез оторизационно писмо.

IMPORTANT! CITITI CU ATENTIE SI PASTRATI ACEST DOCUMENT PENTRU CONSULTARE ULTERIOARA!

Mașina de călărit „MERCEDES-AMG C63 Coupe“

Instrucţiuni de utilizare

RO

CERINTE DE SIGURANTĂ

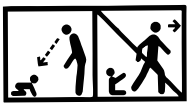

ATENȚIE!
Pericol de sufocare. Piese mici.
Nu lăsați copilul fără supraveghere!
A se utiliza departe de scări, trepte și suprafețe neuniforme!
A se purta echipament de protecție.
A nu se folosi în locuri cu circulație. 20 kg greutate maximă.
Jucăria nu este dotată cu frâne!
Jucăria trebuie folosită cu atenție, întrucât sunt necesare anumite abilități pentru prevenirea unor căderi sau impacturi, care ar putea provoca vătămări utilizatorului sau unor persoane terțe.
A nu se utiliza de către copii în vârsta de peste 36 de luni din cauza rezistenței insuficiente.
Ștergeți cu o lavetă umedă și detergent moderat.
Păstrați departe de foc!
Nu utilizați pe suprafețe cu inclinație mai mare de 10°.
Îndepărtați toate conexiunile plastice și ambalarea înainte de a pune la dispoziția jucăria copilului.
Inspectați înainte de fiecare utilizare.
Acest produs trebuie folosit tot timpul sub supravegherea directă a unui adult!
Vă rugăm să păstrați ambalarea originală și instrucțiunile pentru a le consulta în viitor!
Produsul trebuie montat corect de către un adult.
Este necesară o șurubelniță (nu face parte din set).
Conținutul, culorile și decorațiile ar putea diferi de cele ilustrate.
PRODUS LICENȚIAT OFICIAL
ATENȚIE !
1. Mașina de călărit este fabricată pentru copii în vârsta de 12 luni – 36 luni.
Greutatea utilizatorului nu trebuie să depășească 20 kg, întrucât este prezentă o rezistență insuficientă la supraîncărcarea produsului.
2. Pentru prevenirea eventualelor vătămări, vă rugăm să țineți cont de faptul că produsul este destinat numai pentru 1 copil.
3. Este strict recomandată supravegherea și controlul părintesc, pentru asigurarea conducerii jucăriei în condiții de siguranță.
4. Pentru asigurarea siguranței, montarea și instalarea trebuie efectuate de către un adult.
5. Manipularea bateriilor trebuie realizată numai de către un adult.
6. Conduceți mașina foarte atent, evitați accesul său în apropierea unor drumuri, intersecții, toate zonele de circulație a unor mijloace de transport piscine și scări.
7. Verificați produsul în mod regulat pentru prevenirea căderii sau răsturnării.
8. Verificați periodic dacă șuruburile i piulițele de pe cârmă sunt bine strânse, precum și integritatea acestora.
9. Dacă produsul nu este montat corect, s-ar putea genera situații periculoase.
10. În timpul utilizării produsului trebuie purtați pantofi.

EN 71-1,2,3 ; EN 62115

GRIJA SI INTRETINERE

1. Înainte de utilizare verificați buna stare de funcționare a mașinii de călărit. La prezența unor piese frânte sau defectate, ele trebuie înlocuite imediat.
2. Nu lăsați mașina de călărit în încăperi cu umiditate ridicată, cu temperaturi foarte ridicate sau mici, acoperiți mașina pentru a o proteja împotriva razelor solare.

3. Niciodată nu folosiți substanțe corozive sau abrazive pentru curățarea jucăriei. Ștergeți cu cârpă umezită cu săpun cu acțiune moderată.
4. Dacă mașina de călărit a fost utilizată la plaja, aceasta trebuie curățată bine, prin îndepărtarea nisipului și sării de pe piesele mobile și de pe roți.
5. Verificați periodic pentru existența unor șuruburi slăbite.

COMPONENTE Figura 1
1. Carcasă -1 buc.
2. Cârmă - 1 buc.
3. Spătar - 1 buc.
4. Șurub M5x28 - 1 buc.
5. Piuliță M5 - 1 buc.
6. Osie de direcție - 1 buc.

Compoziție articol – material plastic, metal

ASAMBLAREA

1. Așezați osia de direcție pe locul stabilit, conform imaginii 2. Țineți cu o mână osia de direcție din partea inferioară a mașinii. Cu cealaltă mână așezați volanul pe osia și introduceți șurubul sub volan (Imagine 3). Așezați piulița pe șurub și strângeți bine cu șurubelnița.
Avertisment: Instrument necesar pentru asamblare – surubelnita cruce (nu este inclusa in set)
2. Așezați spătarul deasupra deschiderile din spatele carcasei. Imagine 4 Ținând partea frontală a automobilului cu o mână apăsați puternic spătarul în jos cu cealaltă mână. Asigurați vă că spătarul este complet montat !

INSTALAREA BATERIEI
1. Găsiţi compartimentul pentru bateriile din partea superioară a volanului. Imagine 5
2. Slăbiţi şurubul din usa compartimentului bateriei cu o şurubelniţă si îndepărtaţi usa compartimentului bateriei. (Figura 5.1)
3. Introduceţi două baterii alcalină " AA" (LR6) în compartimentul pentru baterie. (Figura 5.2)
Indiciu: Recomandăm utilizarea unei baterii alkaline pentrun o viată mai lungă a bateriei.
AVERTISMENT! Bateriile trebuie sa fie pozitionate in conformitate cu polaritatea mentionata “+” si “–“! (Figura 5.2)
4. înlocuiţi usa compartimentului bateriei si strîngeti şurubul.

Păstraţi mediul înconjurător nearuncând la întâmplare acest deşeu menajer al produsului (2002/96/EC)
Verificaţi la autoritatea locală pentru sfaturi de reciclare şi facilităţi (doar pentru Europa).

Informaţii despre siguranţa baterii
Avertisment! Nu lăsați copilul să se joace cu bateriile!
In moduri excepţionale, bateriile pot duce la scurgerea de fluide care pot provoca vătămare prin arsuri chimice sau pot distruge produsul. Pentru a evita scurgerea bateriilor: -Nu amestecaţi baterii vechi cu baterii noi say baterii de tiouri diferite : alcaline, standard (carbon - zinc) sau reîncărcabile (nichel-cadmium). -Introduceţi bateroiile după cum este indicat în interiorul compartimentului pentru baterii. -îndepărtaţi bateriile pe perioade lungi de neutilizare. îndepărtaţi întotdeauna bateriile epuizate din produs. Aruncaţi bateriile în siguranţă. Nu aruncaţi acest produs în foc. Bateriile din interior pot exploda sau curge. - Nu scurtcircuitaţi niciodată terminalele bateriilor. -Utilizaţi numai bateii de acelaşi tip sau tip echivalent după cum este recomandat. -Nu încărcaţi bateriile nereîncărcabile. -îndepărtaţi bateriile reîncărcabile din produs înainte de încărcare. -Dacă se pot îndepărta, bateriile reîncărcabile sunt utilizate, acestea se vor încărca doar sub supravegherea unui adult.

1040001/638

„Mercedes-Benz” și designul produsului din ambalare sunt obiectul de proprietate intelectuală, deținută de Daimler AG.
Ele sunt folosite de către Ningbo Prince Toys Co., Ltd. pe baza unei adrese autorizate.

Unic importator in Romania DIDIS INTERNATIONAL Strada Sfantul Pantelimon nr. 1
Oras Pantelimon Judetul Ilfov Phone: +40 21 211 65 60 Fax: +40 21 210 65 62
E-mail: office@didis.ro

ΣΗΜΑΝΤΙΚΟ! ΔΙΑΒΑΤΕ ΠΡΟΣΕΚΤΙΚΑ ΤΙΣ ΟΔΗΓΙΕΣ ΚΑΙ ΦΥΛΑΞΤΕ ΤΕΣ ΓΙΑΤΙ ΜΠΟΡΕΙ ΝΑ ΤΙΣ ΧΡΕΙΑΣΤΕΙΤΕ ΣΤΟ ΜΕΛΛΟΝ!

ΟΔΗΓΙΕΣ ΧΡΗΣΗΣ ΚΑΡΕΚΛΑΣ

GR **„MERCEDES-AMG C63 Coupe“ αυτοκίνητο ιππασίας**

Σημείωση

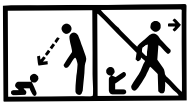

ΠΡΟΣΟΧΗ! Κίνδυνος πνιγμού. Μικρά εξαρτήματα.
Μην αφήνετε το παιδί χωρίς επίβλεψη.
Χρησιμοποιήστε μακριά από σκάλες, σκαλοπάτια και ανομοιόμορφες επιφάνειες.
Πρέπει να φέρετε προστατευτικά ενδύματα.
Να μην χρησιμοποιείται σε σημεία με κίνηση. Μέγιστο βάρος: 20 κιλά.

Το παιχνίδι δεν έχει φρένα.

Το παιχνίδι πρέπει να χρησιμοποιείται με προσοχή, επειδή απαιτούνται ανάλογες δεξιότητες προκειμένου να αποφευχθούν πτώσεις και συγκρούσεις, που θα μπορούσαν να προκαλέσουν τραυματισμό του χρήστη ή τρίτων προσώπων.
Να μην χρησιμοποιείται από παιδιά άνω των 36 μηνών λόγω ανεπαρκούς αντοχής. Σκουπίστε με υγρό πανί και απαλό σαπούνι.
Φυλάξτε μακριά από φλόγα!
Μην χρησιμοποιείτε σε επιφάνειες με κλίση μεγαλύτερη από 10°.
Αφαιρέστε όλες τις πλαστικές συνδέσεις και την συσκευασία πριν δώσετε αυτό το παιχνίδι στο παιδί.
Ελέγξτε πριν από κάθε χρήση.
Αυτό το προϊόν καθ' όλη την διάρκεια της χρήσης του πρέπει χρησιμοποιείται υπό τη άμεση επίβλεψη ενήλικου ατόμου.
Παρακαλώ, φυλάξτε την γνήσια συσκευασία και τις οδηγίες για μελλοντικό έλεγχο.
Το προϊόν πρέπει να συναρμολογηθεί σωστά από ενήλικο άτομο.
Είναι απαραίτητο κατσαβίδι (δεν περιλαμβάνεται στο σετ).
Το περιεχόμενο, τα χρώματα και οι διακοσμήσεις μπορούν να διαφέρουν από την απεικόνιση.

ΕΠΙΣΗΜΗ ΑΔΕΙΑ ΠΡΟΪΟΝΤΟΣ

ΠΡΟΣΟΧΗ

1. Το κουνιστό αμαξάκι προορίζεται για παιδιά ηλικίας 12-36 μηνών.
Το βάρος του χρήστη δεν πρέπει να υπερβαίνει 20 κιλά, επειδή σε περίπτωση υπερφόρτωσης δεν υπάρχει αρκετή αντοχή.
2. Για να αποφύγετε τραυματισμούς, πρέπει να λάβετε υπόψη, ότι το προϊόν προορίζεται για 1 παιδί.
3. Αυστηρά συστήνεται γονικός έλεγχος και γονική παρακολούθηση, προκειμένου να εξασφαλιστεί ακίνδυνος χειρισμός του αυτοκινήτου.
4. Για να εξασφαλιστεί ασφάλεια, απαιτείται η συναρμολόγηση και η εγκατάσταση να πραγματοποιείται από ενήλικο άτομο.
5. Η χρήση των μπαταριών να πραγματοποιείται μόνο από ενήλικό άτομο.
6. Προσέχετε κατά την διάρκεια του χειρισμού του αυτοκινήτου και αποφεύγετε την πρόσβαση κοντά σε δρόμους, διασταυρώσεις, όλα τα σημεία με κυκλοφορία οχημάτων, πισίνες και σκάλες.
7. Ελέγχετε τακτικά το προϊόν για να αποφευχθεί ανατροπή ή πτώση.
8. Κατά περιόδους ελέγχετε εάν οι βίδες και τα παξιμάδια του τιμονιού είναι σφιχτά και ανθεκτικά.
9. Σε περίπτωση που το προϊόν δεν συναρμολογήθηκε σωστά, μπορούν να προκληθούν επικίνδυνες καταστάσεις.
10. Κατά την διάρκεια της χρήσης να φοριούνται υποδήματα.

EN 71-1,2,3 ; EN 62115

CE

ΚΑΘΑΡΙΣΜΟΣ ΚΑΙ ΦΡΟΝΤΙΔΑ

1. Ελέγξτε την απόδοση της βόλτας πριν τη χρήση. Εάν υπάρχουν σπασμένα ή κατεστραμμένα μέρη, αντικαταστήστε τα αμέσως.
2. Μην αφήνετε το προιόν σε υγρά, πολύ ζεστά ή πολύ κρύα μέρη.
3. Ποτέ μην χρησιμοποιείτε διαβρωτικές ή λειαντικές ουσίες για να καθαρίσετε το παιχνίδι. Σκουπίστε με ένα υγρό μανταλάκι ή μαλακό σαπούνι.
4. Εάν το προιόν χρησιμοποιείται στην παραλία, καθαρίστε το έτσι ώστε να αφαιρείτε το άμμο και το αλάτι από τα κινούμενα μέρη και τους τροχούς.
5. Ελέγχετε περιοδικά για χαλαρά μπουλόνια.

ΚΟΜΜΑΤΙΑ - Εικόνα 1

1. Σώμα - 1τεμ.
2. Τιμόνι - 1τεμ.
3. Πλάτι καθίσματος - 1τεμ.
4. M5x28 μπουλόνι - 1 τεμ.
5. Παξιμάδι M5 - 1 τεμ.
6. Χειριστήριο αξόνων - 1 τεμ.

Σύνθεση προϊόντος – πλαστικό, μέταλλο

ΣΥΝΑΡΜΟΛΟΓΗΣΗ

1. Τοποθετήστε τον άξονα στην προβλεπόμενη θέση όπως φαίνεται στο σχήμα 2. Κρατήστε τον άξονα από το κάτω μέρος του αυτοκινήτου με το ένα χέρι. Με το άλλο χέρι τοποθετήστε το τιμόνι στον άξονα και μετά τοποθετήστε το μπουλόνι κάτω από το τιμόνι (εικόνα 3). Τοποθετήστε το περικόχλιο στο μπουλόνι και σφίξτε με ένα κατσαβίδι. **ΠΡΟΕΙΔΟΠΟΊΗΣΗ! Είναι απαραίτητο εργαλείο συναρμολόγησης – χιαστό κατσαβίδι (δεν συμπεριλαμβάνεται στο σετ).**
2. Τοποθετήστε την πλάτη επάνω από τα ανοίγματα στο πίσω μέρος του σώματος. (εικόνα 4) Κρατώντας το μπροστινό μέρος του αυτοκινήτου με το ένα χέρι, πιέστε προς τα κάτω την πλάτη με το άλλο χέρι. Βεβαιωθείτε ότι η πλάτη έχει τοποθετηθεί πλήρως!

ΤΟΠΟΘΕΤΗΣΗ ΤΩΝ ΜΠΑΤΑΡΙΩΝ

1. Εντοπίστε τη θήκη μπαταριών στο πάνω μέρος του τιμονιού. Εικόνα 5
2. Χαλαρώστε τη βίδα στο κάλυμμα της θήκης της μπαταρίας με ένα κατσαβίδι και αφαιρέστε το κάλυμμα. (Εικόνα 5.1)
3. Τοποθετήστε δύο αλκαλικές μπαταρίες 'AA" (LR6) στη φωλιά. (Εικόνα 5.2)
ΠΡΟΕΙΔΟΠΟΊΗΣΗ! Οι μπαταρίες θα πρέπει να τοποθετούνται σύμφωνα με την αναγραφόμενη πολικότητα ‘’+“ και ‘’ - ‘’ ! (Εικόνα 5.2)
Συμβουλή: Σας συνιστούμε να χρησιμοποιείτε αλκαλικές μπαταρίες για μεναλύτερη διάρκεια ζωής.
4. Επανατοποθετήστε το κάλυμμα της μπαταρίας και σφίξτε τις βίδες.

Προστατέψτε το περιβάλλον, καθώς μην απορίχνεται το προϊόν αυτό με τα οικιακά απορρίμματα (2002/96 / ΕΕ). Ελέγξτε τις συστάσεις προς τις τοπικές αρχές σχετικά με την ανακύκλωση (Μόνο για την Ευρώπη).

Πληροφορίες για την ασφάλεια της μπαταρίας:ΠΡΟΕΙΔΟΠΟΊΗΣΗ! Μην αφήνετε το παιδί να παίζει με τις μπαταρίες! Σε ορισμένες περιπτώσεις, από τις μπαταρίες μπορεί να ρέει υγρά που προκαλούν χημικά εγκαύματα ή να καταστρέψει το προϊόν. Για να αποφύγετε τη διαρροή:-Μην αναμιγνύετε παλιές και νέες μπαταρίες ή μπαταρίες διαφορετικών τύπων: αλκαλικές, πρότυπο (άνθρακα - ψευδάργυρου) ή επαναφορτιζόμενες (νικελίου - καδμίου). -Τοποθετήστε τις μπαταρίες στη θέση του, όπως αναφέρεται; -Αφαιρέστε τις μπαταρίες σε περίπτωση μη χρήσης του προϊόντος για μεγάλο χρονικό διάστημα. Πάντα να αφαιρείτε τις παλιές μπαταρίες από το προϊόν. Απορίξτε τους ασφαλώς. Μην πετάτε το προϊόν σε φωτιά. Οι μπαταρίες μπορεί να εκραγούν ή εισρεύσουν. -Μην βραχυκυκλώνετε τις μπαταρίες; -Να χρησιμοποιείτε μόνο όμοιες μπαταρίες ή μπαταρίες του ίδιου τύπου όπως συνιστάται.

1040001/638

Το „Mercedes-Benz” και το σχέδιο του προϊόντος στην συσκευασία αποτελούν αντικείμενο πνευματικής ιδιοκτησίας κάτοχος της οποίας είναι η Daimler AG.
Τα ίδια χρησιμοποιούνται από την Ningbo Prince Toys Co., Ltd. με βάση επιστολή έγκρισης.

ВАЖНО! СОХРАНИТЕ ДЛЯ ДАЛЬНЕЙШЕГО ПОЛУЧЕНИЯ НУЖНЫХ СВЕДЕНИЙ!

RU

Каталка-машина „MERCEDES-AMG C63 Coupe“
Инструкция по експлуатации

ТРЕБОВАНИЯ БЕЗОПАСНОСТИ

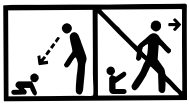

ВНИМАНИЕ! Опасность удушья. Мелкие детали.
Не оставлять ребенка без присмотра!
Использовать вдали от лестниц, ступенек и неровных поверхностей!
Необходимо иметь защитную экипировку.
Не использовать там, где имеется движение. Максимальный вес – 20 кг.
Игрушка не имеет тормоза!
Игрушку необходимо использовать внимательно, так как требуются умения, чтобы избежать падений или столкновений, причиняющих ранения пользователю или третьим лицам.
Не использовать детям в возрасте более 36 месяцев по причине недостаточной прочности.
Протереть влажной тканью и мягким мылом.
Хранить вдали от огня!
Не использовать на поверхностях с наклоном более 10°.
Снять все пластиковые стяжки и упаковку перед тем, как дать данную игрушку ребенку.
Проверять перед каждым использованием.
Данное изделие должно использоваться в течение всего времени под непосредственным наблюдением взрослого!
Просьба сохранить оригинальную упаковку и инструкцию для будущего использования!
Изделие должно быть правильно собрано взрослыми.
Необходима отвертка (не входит в набор).
Содержание, цвета и декорации могут отличаться от изображенных.
ОФИЦИАЛЬНО ЛИЦЕНЗИРОВАННОЕ ИЗДЕЛИЕ
ВНИМАНИЕ!
1. Каталка-машина изготовлена для детей в возрасте 12м-36м.
Вес пользователя не должен превышать 20 кг, так как налицо недостаточная прочность при перегрузке.
2. Чтобы избежать причинения ранений, надо учитывать, что изделие предназначено для 1 ребенка.
3. Настоятельно рекомендуется родительский контроль и наблюдение в целях обеспечения безопасного управления каталкой.
4. Сборка и установка совершаются взрослыми в целях обеспечения безопасности.
5. Извлечение и замена батареек должны осуществляться только взрослыми.
6. Будьте внимательны при катании на машине и предотвращайте ее доступ к дорогам, перекресткам, всем местам передвижения транспортных средств, бассейнам и лестницам.
7. Регулярно проверяйте изделие во избежание опрокидывания или падения.
8. Периодически проверяйте исправность и затяжку болтов и гаек на руле.
9. Если изделие собрано неправильно, то можно попасть в опасные ситуации.
10. Во время использования необходимо носить обувь.

EN 71-1,2,3 ; EN 62115

УХОД И ЧИСТКА

1. Перед использованием проверить исправность каталки. Если имеются сломанные или поврежденные части, сразу же заменить.
2. Не оставлять каталку во влажных, очень горячих или очень холодных местах, покрывать ее для защиты от воздействия солнечного света.

3. Никогда не использовать коррозионные или абразивные вещества для чистки игрушки. Протереть влажным полотенцем и мягким мылом.
4. Если каталка использовалась на пляже, почистить ее так, чтобы устранить попавший песок и соль с подвижных частей и колес.
5. Периодически проверять на наличие ослабленных болтов.

СОСТАВНЫЕ ЧАСТИ Фото 1

1. Корпус – 1 шт.
2. Руль – 1 шт.
3. Спинка - 1 шт.
4. Болт M5x28 - 1 шт.
5. Гайка M5 - 1 шт.
6. Рулевая ось - 1 шт.

Состав артикула – Пластмасса; Металл

СБОРКА

1. Установите рулевую ось в определенное место, как показано на фото 2. Удерживайте одной рукой рулевую ось с нижней стороны машины. Другой рукой установите руль на ось и вставьте болт под руль (Фото 3). Установите гайку на болт и затяните крестовой отверткой. **Внимание: Необходимый инструмент для сборки – крестовая отвертка (не включена в набор).**
2. Установите спинку над отверстиями в задней части корпуса. Фото 4. Пока удерживаете переднюю часть машины одной рукой, другой рукой надавите на спинку сильно вниз. Убедитесь, что спинка полностью монтирована!

УСТАНОВКА БАТАРЕЕК

1. Найдите батарейный отсек в верхней части руля. Фото 5
2. Расслабьте винт крышки отделения для батареек с помощью отвертки и удалите крышку. (Фото 5.1)
3. Поставьте два алкалиновую батарейку "AA" (LR6) в гнездо. (Фото 5.2)
ВНИМАНИЕ! Батареи нужно поставить в соответствии с указанной полярностью «+» и «-»! (Фото 5.2)
Совет: Мы рекомендуем использовать алкалиновую батарейку, чтобы она продержалась кок можно дольше.
4.Поставьте обратно крышку для батарейки и натяните винт.

Оберегайте окружающую среду, не выбрасывайте это изделие вместе с отходами хозяйства (2002/96EC). Ознакомьтесь с рекомендациями местным властям об утилизации (только для Европы).

Информация о безопасности батарейки: ВНИМАНИЕ! Не позволяйте ребенку играть с батареями! В некоторых случаях из батареек могут вытекать жидкости, приведут к химическому ожогу или к разрушению изделия. Чтобы избежать вытекания жидкости из батареек: -Не смешивайте новые и старые батарейки, или батарейки разных типов: алкалиновые, стандартные (углерод-цинк) или заряжающиеся (никель- кадмий). -Установите батарейки в их место, как это указано. -Удаляйте батарейки, если длительное время не используете изделие. Всегда удаляйте из изделия севшие батарейки. Выбрасывайте их безопасно. Не бросайте изделие в огонь. Батарейки могут взорваться или из них может вылиться жидкость. -Не вызывайте короткое соединение в батарейках. -Используйте только одинаковые батарейки или батарейки одного и того же типа, кокэтоуказано в рекомендациях. -Не заряжайте батарейки, которые не заряжаются. -Удалите батарейки отизделия перед тем, как ихзаряжать. -Если используете батарейки, которые можно заряжать, зарядку нужно осуществлять под присмотром взрослого.

“Mercedes-Benz” , и дизайн изделия в упаковке являются объектом интеллектуальной собственности, принадлежат Daimler AG.
Используются Ningbo Prince Toys Co., Ltd. на основании авторизующего письма.

1040001/638

VAŽNO! ČUVAJTE RADI BUDUĆE UPOTREBE! PROČITAJTE PAŽUIVO!

SRB HR ME BIH

Kolica za jahanje „MERCEDES-AMG C63 Coupe“

Uputstvo za upotrebu

MERE BEZBEDNOSTI

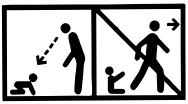

UPOZORENJE!
Opasnost od gušenja. Mali delovi.
Ne ostavljajte dete bez nadzora!
Koristite dalje od stepenica svih oblika i neravnih površina!
Treba nositi zaštitnu opremu.
Ne koristite tamo gde postoji kretanje. Maksimalna težina 20 kg.
Igračka nema kočnicu!
Igračku treba koristiti s oprezom jer su potrebne dodatne sposobnosti kako bi se izbegli padovi ili sudari koji mogu uzrokovati povrede korisnika ili trećih osoba.
Ne koristiti za decu preko 36 meseci zbog nedovoljne izdržljivosti. Obrišite vlažnom krpom i sa malo sapunice.
Držite dalje od vatre!
Ne koristiti na površinama s nagibom većim od 10°.
Uklonite sve plastične spojeve i ambalažu pre nego što date detetu igračku.
Pregledajte pre svake upotrebe.
Ovaj proizvod treba koristiti u svakom trenutku pod neposrednim nadzorom odrasle osobe!
Molimo čuvajte originalno pakovanje i uputstva za buduću upotrebu!
Proizvod treba da bude pravilno sastavljen od strane odrasle osobe.
Potreban je odvijač (nije uključenu komplet).
Sadržaj, boje i dekoracije mogu se razlikovati od onih prikazanih.
ZVANIČNO LICENCIRANI PROIZVOD
UPOZORENJE!
1. Vozilo za jahanje je dizajnirano za decu od 12 do 36 metara.
Težina korisnika ne bi trebalo da pređe 20 kg, jer igračka nije izdržlljiva na preopterećenje.
2. Da biste izbegli povrede, imajte na umu da je proizvod namenjen za 1 dete.
3. Preporučuje se roditeljska kontrola i nadzor kako bi se osigurala sigurna vožnja.
4. Da bi bila bezbedna, potrebno je da montiranje i instalaciju izvrši odrasla osoba.
5. Rukovanje baterijama vrši samo odrasla osoba.
6. Budite oprezni kada vozile automobil i sprečavajte pristup putevima, mostovima, svim saobraćajnim područjima, bazenima i stepenicama.
7. Redovno proveravajte proizvod kako biste izbegli prevrtanje ili padanje.
8. Periodično proveravajte da li su vijci i matice na upravljaču ispravni i zategnuti.
9. Ako proizvod nije pravilno montiran, može doći do opasnih situacija.
10. Nositei obuću tokom upotrebe.

EN 71-1, 2, 3 ; EN 62115

ČIŠČENJE I ODRŽAVANJE

1. Pre upotrebe proverite ispravnost vozila za vožnju. Ako postoje oštećeni ili slomljeni delovi, odmah ih zamenite.
2. Ne ostavljajte kolica na vlažnim, veoma vrućim ili veoma hladnim mestima i pokrijte ih kako biste ih zaštitili od sunčeve svetlosti.
3. Nikad ne upotrebljavajte korozivne ili abrazivne materije za čišćenje igračaka.
Obrišite vlažnom krpom i mekom sapunom.
4. Ako se ova kolica koriste na plaži, očistite ih tako što uklonite pesak i sa iz pokretnih delova i točkova.
5. Povremeno proveravajte da li su vijci olabavljeni.

DELOVI Slika 1

1. Telo - 1kom.
2. Kormillo - 1kom.
3. Naslon - 1kom.
4. Vijak M5x28 - 1 kom.
5. Matica M5 - 1 kom.
6. Letva volana - 1 kom.

Sastav proizvoda – Plastika; Metal

MONTAŽA

1. Letvu volana stavite na za to namenjeno mesto kako je prikazano na fotografiji 2.
Jednom rukom pridržite letvu volana sa donje strane guralice. Drugom rukom stavite volan na letvu u umetnite vijak ispod volana (Fotografija 3). Stavite maticu na vijak i pritegnite krstastim šrafcigerom.**Upozorenje: Potreban je instrument za montažu – krstasti odvijač (nije uključen u komplet)**
2. Naslon stavite iznad otvora u zadnjem delu kućišta guralice. Fotografija 4
Dok jednom rukom držite prednji deo auta guralice, drugom rukom snažno pritisnite naslon prema dole. Uverite se da je naslon u potpunosti montiran!

POSTAVLJANJE BATERIJA
1. Pronađite odeljenje za baterije u gornjem delu volana. Fotografija 5
2. Odvijte šraf na poklopcu na odeljku za baterije šrafcigerom i skinite poklopac.(Slika 5.1)
3. Postavite dva alkalnu bateriju „AA" (LR6) u za to predviđeno mesto. (Slika 5.2)
UPOZORENJE! Baterije treba staviti u skladu sa prikazanim polaritetom " + 'i' - "! (Slika 5.2)
Savet: Mi preporučujemo da se koristi alkalna baterija koja duže traje.
4. Vratite poklopac za odeljak za baterije na njegovo mesto i zategnite šraf.

Čuvajte prirodu i ne bacajte ovaj proizvod zajedno sa kućnim otpadom (2002/96/EC).
Provjerite preporuke lokalnim vlastima o reciklaži (Samo za Evropu).

Informacija o sigurnosti baterije:
Upozorenje! Nemojte dozvoliti detetu da se igra sa baterijama!
U nekim slučajevima iz baterije može da iscuri tečnost koja može da izazove hemijsko izgaranje ili da ošteti proizvod. Kako bi izbegli curenje baterija: - Ne koristite u isto vreme nove i stare baterije ili razlicite tipove baterija kao sto su: alkalne, standardne ((cink-ugljenične) ili one koje se pune (nikl-kadmijum).
- Postavite baterije na za to određeno mesto kako je navedeno. - Vadite baterije ukoliko ne planirate da koristite proizvod duži vremenski period. Uvek izvadite iz proizvoda potrošene baterije. Bacite ih na bezbedno mesto. Ne bacajte proizvod u vatru. Baterije mogu da eksplodiraju ili da iscure. - Ne izazivajte kratki spoj kod baterija. - Koristite samo iste baterije ili samo baterije istog tipa prema preporukama.
- Ne pokušavajte da punite baterije koje se ne pune.
- Izvadite baterije iz proizvoda pre nego što ih napunite.
- Ako koristite baterije koje mogu da se pune, punjenje treba da se vrši pod nadzorom odrasle osobe.

"Mercedes-Benz" i dizajn proizvoda u pakovanju su predmet intelektualne svojine u vlasništvu Daimler AG.
Ningbo Prince Tois Co. Ih koristi putem pisma ovlašćenja.

1040001/638

Produced for Didis LTD in China
Importer: Didis Ltd., Bulgaria, Shumen,
6 Trakia-iztok Street, Phone: +359 54 850 830
e-mails: home.market@didis-ltd.com;
export@didis-ltd.com

Произведено за Дидис ООД в Китай
Вносител: Дидис ООД, Шумен, България
"Тракия-изток" 6 Тел. +359 54 850 830
e-mails: home.market@didis-ltd.com;
export@didis-ltd.com

Unic importator in Romania
DIDIS INTERNATIONAL
Strada Sfantul Pantelimon Nr. 1
Oras Pantelimon, Judetul Ilfov
Phone: +40 21 211 65 60
Fax: +40 21 210 65 62
E-mail: office@didis.ro

www.lorelli.eu